FALC®

mod. SPRINTER 8500/P
mod. SPRINTER 2800

TRINCIATRICE - BROYEUR - SHREDDER
HÄCKSLER - TRITURADORA

Trinciatrice polivalente combinata con elevata versatilità di utilizzo: per la trinciatura di grandi spazi, colture erbacee, residui vegetali, ecc. Per trattori da 200 a 400 HP

Broyeur polyvalent combiné à grande versatilité d'utilisation : pour le broyage des grands espaces, des cultures fourragères, des résidus végétaux, etc. Pour tracteurs de 200 à 400 HP

Multi-purpose combined shredder with high versatility of use: for shredding of huge areas, grassy cultivation, vegetal residues and so on. For tractors from 200 to 400 HP

Vielseitiger kombinierter Mulcher mit hoher Einsatzvielfalt: für das Häckseln von großen Flächen, Krautpflanzen, Pflanzenreste, usw. Für Traktoren von 200 bis 400 PS

Trituradora polivalente combinada con elevada versatilidad de uso: para triturar grandes espacios, cultivos herbáceos, restos vegetales, etc. Para tractores de 200 a 400 CV

mod. SPRINTER 8500/P

200-400 HP

FALC

SPRINTER 8500/P	A mm.	B mm.	A inches	B inches	KG	LBS	mm	inches	N.	HP	PTO	N.
	8440	8500	332,28	334,65	3100	6834	2960	116,54	64	200-400	1000	5+5

SPRINTER 8500/P

Attacco a 3 P cat. 3 – 4N

Attelage 3 points cat. 3 – 4N

3 point hitch cat. 3 – 4N

3-Punkt Anschluss Kat. 3 – 4N

Enganche de 3 puntos cat. 3 – 4N

1

SPRINTER 8500/P - 2800

Il trincia "combinato" Sprinter 8500 P è formato da due trincia laterali posteriori ed uno anteriore.
La misura ridotta (2,960 m) lo rende molto comodo per il trasporto su strada (foto 10).
Grazie alla velocità di lavoro elevata e alle sue grandi dimensioni, lo Sprinter "combinato" risulta particolarmente adatto alle grandi aziende agricole ed ai contoterzisti. Il perfetto allineamento dell'unità anteriore con le due laterali posteriori garantisce un lavoro ottimale ed uniforme su tutta la superficie. Le peculiari soluzioni tecniche adottate assicurano un perfetto adattamento dello Sprinter anche in caso di terreni non uniformi (foto 2); è inoltre dotato di un sistema di sicurezza a balestre che ammortizza eventuali urti contro ostacoli, permettendo un'oscillazione fino a 8° (in avanti o indietro - foto 6) per poi rimettersi automaticamente in posizione di lavoro una volta superato l'ostacolo.

SPRINTER 8500/P - 2800

La version «combinée» Sprinter 8500 P est composée de deux broyeurs latéraux arrière et d'un broyeur frontal.
Ses dimensions réduites (2,960 m) facilitent son transport routier (photo 10).
Grâce à sa vitesse de travail élevée et à ses dimensions importantes, le Sprinter «combiné» est particulièrement adapté aux grandes exploitations agricoles et aux entrepreneurs. L'alignement parfait du broyeur frontal avec les deux broyeurs latéraux arrières garantit un travail optimal et uniforme sur toute la surface. Les solutiones techniques spécifiques mises en œuvre assurent une adaptation parfaite du Sprinter aux terrains accidentés (photo 2). De plus, il est équipé d'un système de sécurité à arbalète qui absorbe les chocs contre les obstacles, autorisant une oscillation jusqu'à 8° (vers l'arrière ou vers l'avant - photo 6) puis un retour automatique en position de travail une fois l'obstacle franchi.

SPRINTER 8500/P - 2800

The Sprinter 8500 P "combined" version is formed by two rear side shredders and one in the front.
The reduced dimension (2,960 m) makes it easy to transport on the road (photo 10).
Thanks to high working speed and its large dimensions, the "combined" Sprinter is particularly suitable to big farms and contractors. The perfect alignment of the front unit with the two rear lateral ones, guarantees an optimal and uniform work all over the surface. The particular implemented technical solutions ensure a perfect adaptation of the Sprinter on uneven soils (photo 2); furthermore it is equipped with a crossbow safety system that absorbs hits against obstacles, allowing an oscillation up to 8° (to the back or to the front - photo 6) then going automatically back to working position once passed the obstacle.

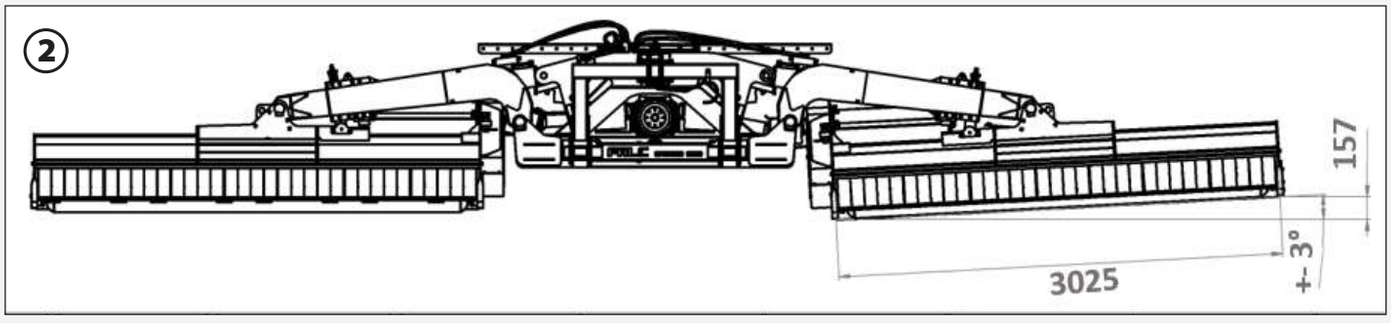

2

mod. SPRINTER 2800

100-120 HP

FALC

SPRINTER 2800	A mm.	B mm.	A inches	B inches	KG	LBS	N.	HP	PTO	N.
	2811	2999	110,67	118,07	990	2183	30	100-120	1000	5

SPRINTER 2800

Attacco a 3 P fisso, cat. 2

Attelage fix 3 points, cat. 2

Fixed 3 point hitch cat. 2

Fester 3-Punkt Anschluss Kat. 2

Enganche de 3 puntos fijo cat. 2

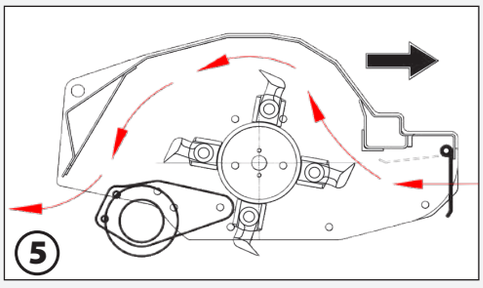

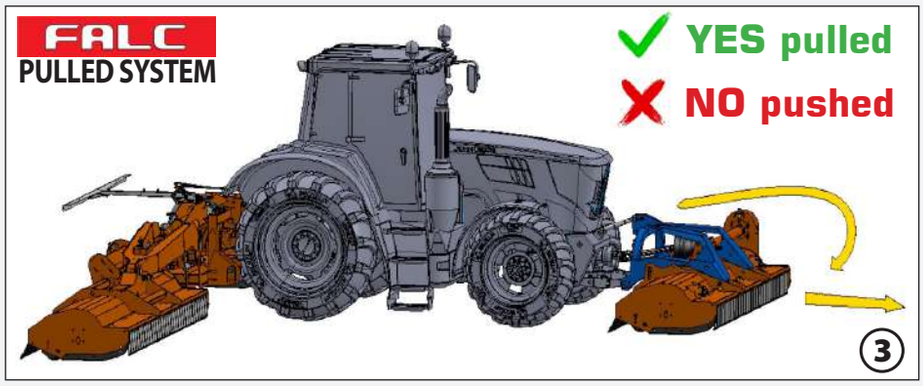

SPRINTER 8500/P - 2800

Der "kombinierte" Mulcher Sprinter 8500 P ist von zwei hintere Seitenmulchern und ein frontaler strukturiert.
Das geringe Ausmaß (2,960 m) ermöglicht einen einfachen Strassentransport (Foto 10). Dank der hohen Arbeitsgeschwindigkeit und der grossen Ausmasse eignet sich der "kombinierte" Sprinter besonders für landwirtschaftliche Betriebe und Lohnunternehmer. Die optimale Ausrichtung der Fronteinheit auf die zwei Heckeinheiten gewährleistet eine gleichmäßige und gründliche Arbeit auf der gesamten Fläche. Die speziellen technischen Lösungen versichern eine perfekte Anpassung des Sprinters, insbesondere bei unebenen Böden (Foto 2). Außerdem ist es mit einem Bogen Sicherheitssystem ausgestattet, der Schläge gegen Hindernisse abdämpft mit einer Schwingung bis zu 8° (nach vorne oder hinten - Foto 6), sodass es dann automatisch in die Arbeitsposition zurück geht wenn das Hinderniss überholt ist.

SPRINTER 8500/P - 2800

La trituradora "combinada" Sprinter 8500 P está formada por dos trituradoras laterales traseras y una delantera.
Su reducido tamaño (2,960 m) la hace muy cómoda para el transporte por carretera (foto 10).
Gracias a su elevada velocidad de trabajo y a sus grandes dimensiones, la Sprinter "combinada" resulta especialmente adecuada para grandes empresas agrícolas y contratistas.
La perfecta alineación de la unidad delantera con las dos laterales traseras garantiza un trabajo óptimo y uniforme en toda la superficie. Las soluciones técnicas específicas adoptadas aseguran una adaptación perfecta de la Sprinter incluso en terrenos irregulares (foto 2); además, está equipada con un sistema de seguridad de ballestas que amortigua los posibles golpes contra obstáculos, permitiendo una oscilación hasta 8° (hacia delante o hacia atrás - foto 6) para luego volver automáticamente a la posición de trabajo una vez superado el obstáculo.

OPZIONI OPTIONS OPTIONS OPTIONEN OPCIONES

Possibilità di montaggio posteriore

Possibilité de montage à l'arrière

Rear mounting option available

Möglichkeit für den Heckanbau

Posibilidad de montaje trasero

SPRINTER 2800

Scatola per 160 HP

Bôitier pour 160 HP

Gearbox for 160 HP

Getriebe für 160 PS

Caja para 160 CV

mod. SPRINTER 8500/P - 2800

FALC

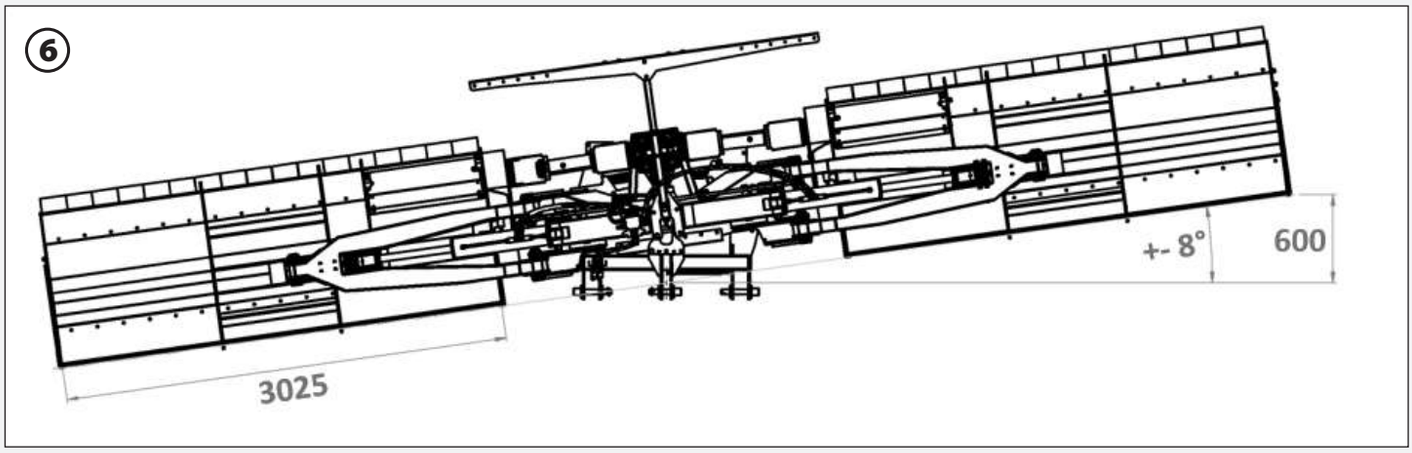

SPRINTER 8500/P - 2800

- Mazze con supporti e perni filettati con dado (foto 7)
- Controcoltello imbullonato
- Rullo con supporti in acciaio
- Supporti rotore in acciaio
- Bandelle rinforzate
- Slitte
- Lamiere d'usura (OPZIONE)

SPRINTER 8500/P - 2800

- Marteaux avec supports et axes filetés avec écrou (photo 7)
- Contre couteau boulonné
- Rouleau avec supports en acier
- Supports rotor en acier
- Feuillards renforcés
- Patins
- Tôle d'usure (OPTION)

SPRINTER 8500/P - 2800

- Hammers with supports and threaded axles with nut (photo 7)
- Bolted counterblade
- Roller with steel supports
- Steel supports in the rotor
- Reinforced flaps
- Skids
- Wear & tear sheet (OPTION)

SPRINTER 8500/P - 2800

- Hämmer mit Haltern und Gewindebolzen mit Mutter (Foto 7)
- Geschraubtes Gegenmesser
- Walze mit Halter aus Stahl
- Rotorhalter aus Stahl
- Verstärkte Beschläge
- Kufen
- Verschleißblech (OPTION)

SPRINTER 8500/P - 2800

- Pernos roscados portamartillos, con tuerca (foto 7)
- Contracuchilla atornillada
- Rodillo con soportes de acero
- Soportes del rotor de acero
- Chapas reforzadas
- Patines
- Chapa de desgaste (OPCIONAL)

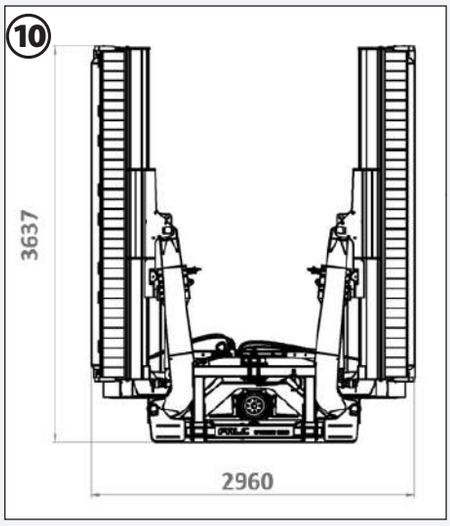

FALC

Via Proventa, 41
48018 Faenza (Italia)
Tel. +39 0546 29050
www.falc.eu | info@falc.eu